Legende

1

- pneumatische Arbeitsleitungen
- pneumatische Steuerleitungen
- elektrische Leitungen
- Leitungsverbindungen
- Leitungen gekreuzt
- Leitungsfuehrung durch Rohbausaeule
- Leitungsfuehrung an Rohbausaeule

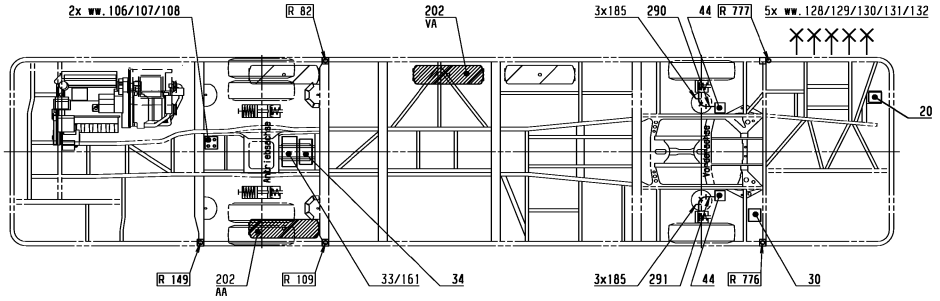

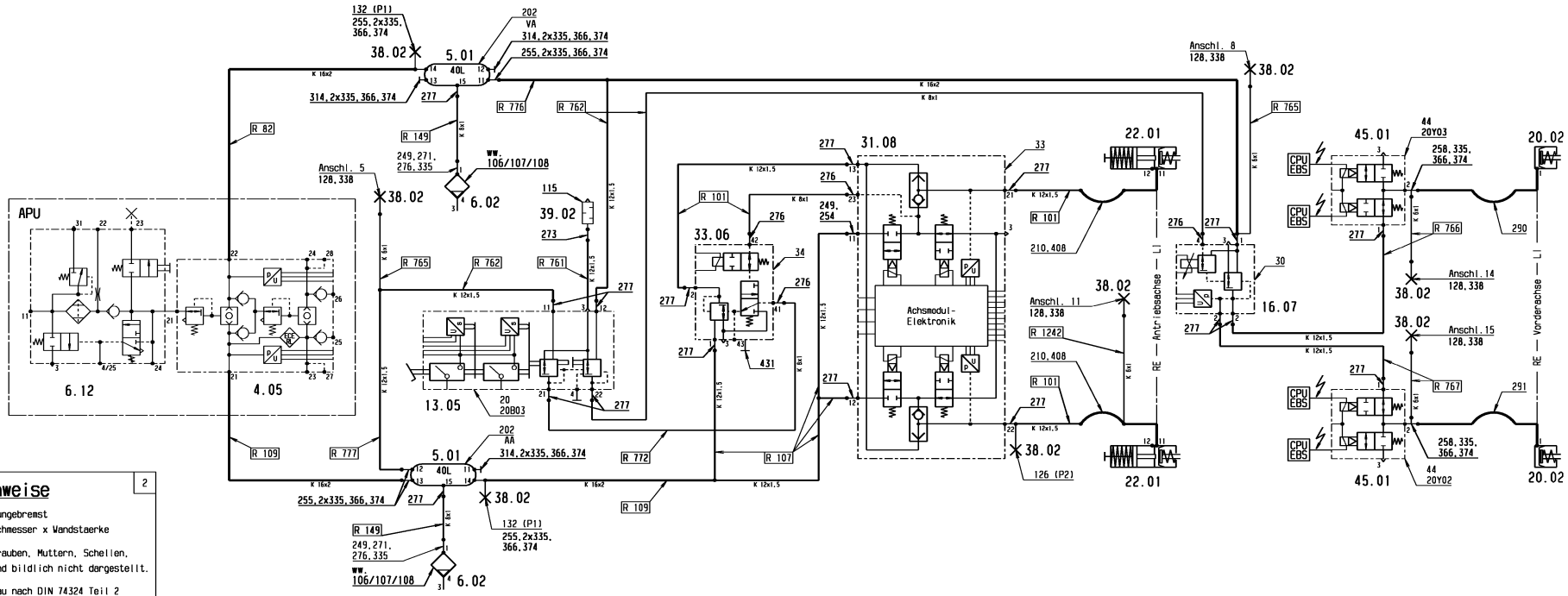

allgemeine Hinweise

2

gezeichnet: Fahrzustand, ungebremst
Leitungsangabe: Aussendurchmesser x Wandstaerke

Befestigungselemente (Schrauben, Muttern, Schellen, Scheiben, Kabelbinder) sind bildlich nicht dargestellt.

Angaben fuer Leitungseinbau nach DIN 74324 Teil 2
Ausfuehrung nach MBN 31 010
Druckangaben in [bar] Ueberdruck
Druckschalter senkrecht nach oben einbauen

Kunststoffleitungseinbau

1. Leitungssatz am Fixpunkt befestigen
2. Endpunkte montieren
3. Leitungssatz im Fahrzeug endbefestigen

Druckluftleitungen sind spannungsfrei einzubauen und duerfen nicht scheuern.
Bei Befestigung und Buendelung von Kunststoffleitungen sind Einschnuerungen zu vermeiden!

Im achs- und steinschlaggefaehrdeten Bereich, sowie bei kritischen Stellen, die ein Abknicken der Leitungen ermoeglichen, Wellschlauch A 000 546 15 30 verwenden.

Dichtheit der Bremsanlage

Bei stillstehendem Motor und gefuellter Anlage Druckabfall in 10 Minuten nicht groesser als 0,1 bar.
Bei Teilbremsdruck von 3 bar Druck im Vorrats- und Bremszylinder in 3 Minuten nicht erkennbar veraendert.

Druckangaben

3

Druckregler: Abschaltdr. 11,5 + 0,3 bar (Anschl. 24) Schaltspanne 1,5 ± 0,25 bar
Sicherheitsventil Oeffnungsdruck 14,5 + 2,5 bar
Warnleuchte im Display 6,5 bar ± 0,2 bar

Vierkreisschutzventil	Oeffnungs-druck	Schliess-druck	Begrenzungsdruck p2 bei p1 von:	Ueberfuell-wert
Kreis 1 und 2 (21/22)	9 - 0,3	≥ 7,0	10± 0,2 (12,3)	≤ 11,8
Kreis 3 und 4 (24/25)	7,5-0,3	≥ 4,5	8,5-0,4 (10,2)	≤ 9,8

Auffuellreihenfolge (Anlage drucklos)

p1 ≥ 7,2 bar und p2 ≥ 3 bar wenn p3 = 1 bar
oder
p2 ≥ 7,2 bar und p1 ≥ 3 bar wenn p3 = 1 bar

Positionsnummern

4

Aggregate-Nr.: siehe A 628 009 00 42 Blatt 1
Rohr-Nr. siehe A 628 009 00 42 Blatt 2

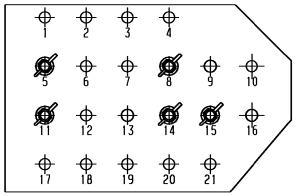

Pruefanschluesse am Behaelter
P1 - Vorratsdruck

Pruefanschluss am Achsmodulator
P2 - Bremsdruck

Pruefanschluesse in Klappe unter FAP
5 - Vorratsdruck A'Achse
8 - Vorratsdruck V'Achse
11 - Bremsdruck A'Achse rechts nach ABS
14 - Bremsdruck V'Achse links nach ABS
15 - Bremsdruck V'Achse rechts nach ABS

1/D6/R 1242 war R 771//		G	002	WA000329/06	Pap./Sem. 06-04-07	siehe KEM	siehe KEM
Aenderungsbeschreibung/revision text		CAD	ZGS	Auftr.-Nr./order no.	Bearb./auth. Datum/date	Pruef./check Datum/date	Norm/stand. Datum/date
Werkstoff(Endzustand)/material(final condition) Halbzeug/semi-finished product	Oberfl.sch./surf.prot. DBL				Datum/date	Name	
	Farbe/color				Bearb./auth.	2005-11-22	Papst/Semper
	Dekor/decoration MBN 31030				Pruef./check	siehe	KEM
	Oberfl.ang./surf.texture MBN 31007				Norm/stand.	siehe	KEM
	Oberflaeche/surface (m²)				Freig./rel.	siehe	KEM
Allg.Toleranzen/gen.tolerances	gesetzl.Merkmal/statutory ftr.	CAD G	ZGS 001	ED-KB BZ/028	Auftr.-Nr./order no. WF000327/05	Federfuehrende Abt./resp.dep. LRF	
Referenz-Nr./reference no.	Masse/mass (kg)	Benennung/title EB DRUCKLUFTANLAGE EBS EB COMPRESSED AIR SYSTEM EBS					
Massstab/scale	System CATIA V4R2.4						
Proj.Methode/ proj.method	1 ISO 5456-2	BM: 628.085					3T, hLA
EvoBus	© EvoBus Schutzvermerke DIN ISO 16016 beachten!/ Refer to protection notice DIN ISO 16016	Format/size A1		Blatt/sheet	Sach-Nr./basic number A 628 430 24 98		

Keine Aenderung ohne Zustimmung der federfuehrenden Konstruktion. / Any alterations are subject to the approval of the design department.